理想的なクリーン環境を創造する

KAMATA CLEAN AIR SYSTEM

クリーンエアシステム

蒲田工業株式会社

それぞれの現場に、そしてお客様のニーズに、最適なエアシステムを提供します。

精密機器工場

半導体や液晶、精密機械などの製造現場では、集積回路等の微細化が進み、それに伴いクリーンルームの清浄度も必然的に高度化が要求され、必要レベルで施工を行ってまいりました。その重要なクリーンシステムとして塵埃はもちろん、部材から発生するガス物質、静電気や振動までも、高いレベルで抑制・除去する各種機器を提供し、高品質の製品供給をサポートします。

自動扉タイプエアシャワー

両吹きタイプで、出入口が自動扉になっています。そのため、荷物を持っての入退室時に便利な他、ドアノブへの接触がないことから衛生面でも機能的です。

シャワー付パスボックス

クリーンルーム内と外で、物品の受け渡しを行うときに使用します。
外部の汚染された空気の影響を最小限に抑えると同時に、エアを吹いて塵埃を除去してからクリーンルーム内に運び込めます。

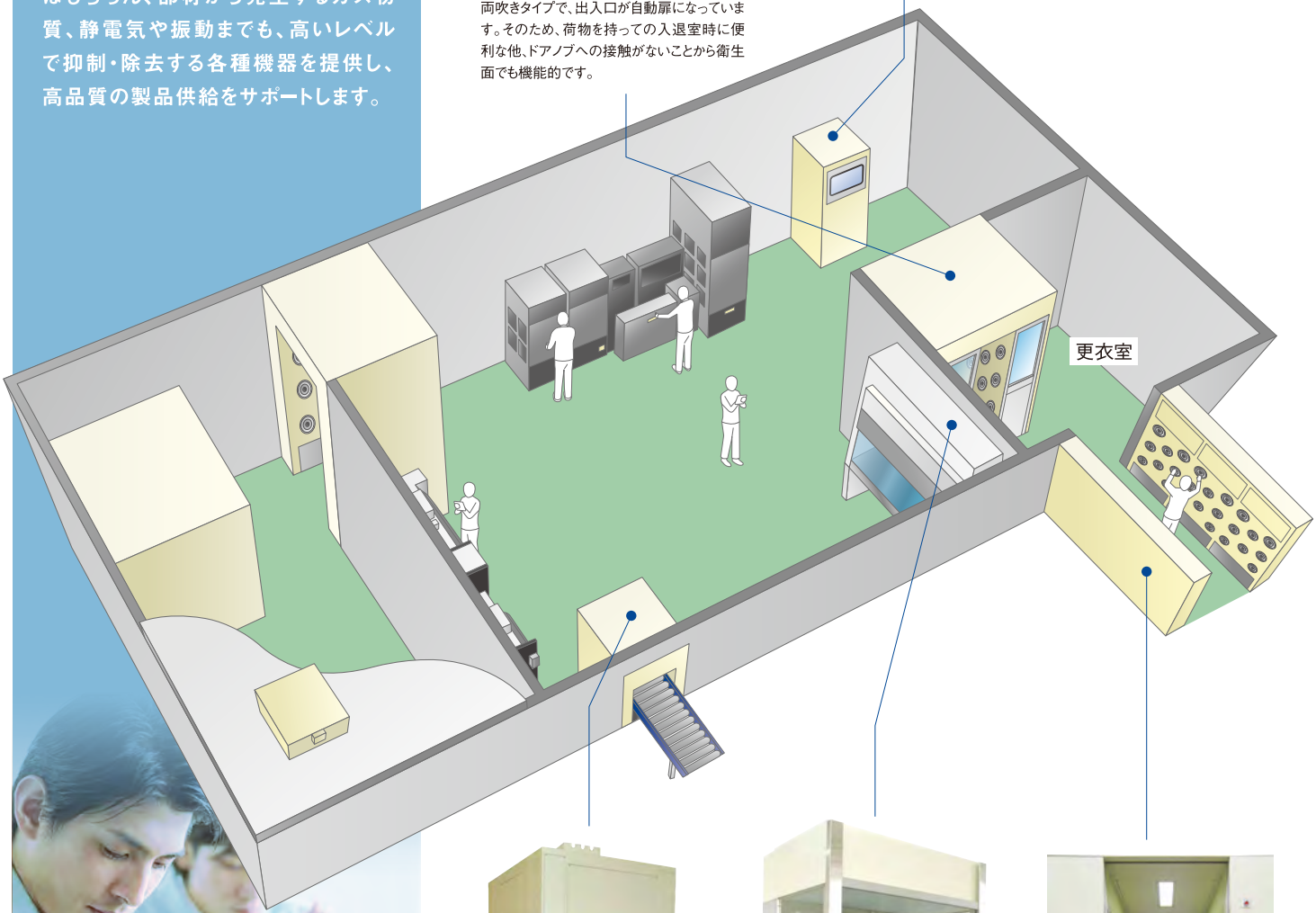

小型コンベア付エアシャワー

コンベアと組み合わせてエアを吹き、出荷前の製品をクリーンな状態にしてから外部へ搬出します。

クリーンベンチ

クリーンルーム内で局所的に高い清浄度を保つ装置です。清浄な層流空気を一方向に送風することで、内部発塵などによる汚染を防ぎます。

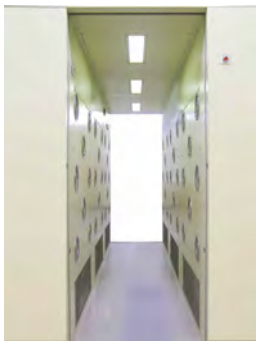

多連タイプエアシャワー

クリーンルーム内への塵の持ち込みを極限まで除去するために、更衣前に通り抜けます。

食品工場

HACCP導入及び運用の義務化に伴い、クリーンルームは不可欠なものとなっています。
異物混入対策として空間清浄度コントロールによる空気中に浮遊する各種粒子や微生物を除去し、さらに様々なクリーンエアシステムにより仕込み・加工・包装・冷却など食品製造の各工程の清浄度を保ち、汚染防止の環境を作り出します。

クリーンブース
局所作業環境の清浄化を目的に開発された一方向流のクリーンユニット（簡易型クリーンルーム）のことです。清浄度はISOクラス5～クラス8程度（作業環境に応じて多少異なります）まで自由に構築可能です。

大型コンベアパスボックス
大量の資材等を、外部からフォークリフトなどの運搬機や自動搬送コンベアにのせてクリーンルーム内に運び込む際、除塵してから搬入できます。

エアシャワー（下部SUS仕様）
散水や高湿の工場内での利用を可能にするため、製品下部に耐食性にすぐれたステンレス鋼材を使用しています。

パスボックス
クリーンルーム内で物品を受け渡しする際、塵埃の最大の発生源となる人の出入りを極力避けるために使用します。

Lタイプエアシャワー
ドアの位置がL型になっているため、限られたレイアウトスペースを有効活用できます。

お客様の使用状況や目的等に合ったエアシャワーを、設計・生産いたします。

KAMATA
AIR SHOWER

吹出しノズル
①標準タイプ:樹脂製パンカー
②アルミ製:アルミ製パンカー
③SUS製:SUS製パンカー
④イオナイザー付:衣類等に付いた静電気を除電
⑤天井吹出し:肩や頭部の塵埃を効率的に除去
⑥FFU付
⑦循環式
└ 初期状態になると循環運転します

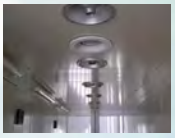
⑤天井吹出しパンカー

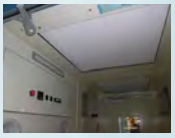
⑥天井FFU付仕様

非常開ボタン
（インターロック機能付エアシャワーのみ）
①標準:非常時点滅式（手動扉）
②その他:誤押を防止するための保護カバー

照明
①標準:1ユニットLED照明×1灯
②その他:天井埋込み仕様

操作スイッチ
①標準:タッチパネル
②その他:スイッチタイプ

高さ
①標準:有効1,920mm（床ありの場合）
有効1,950mm（床なしの場合）
※カスタマイズ寸法可能

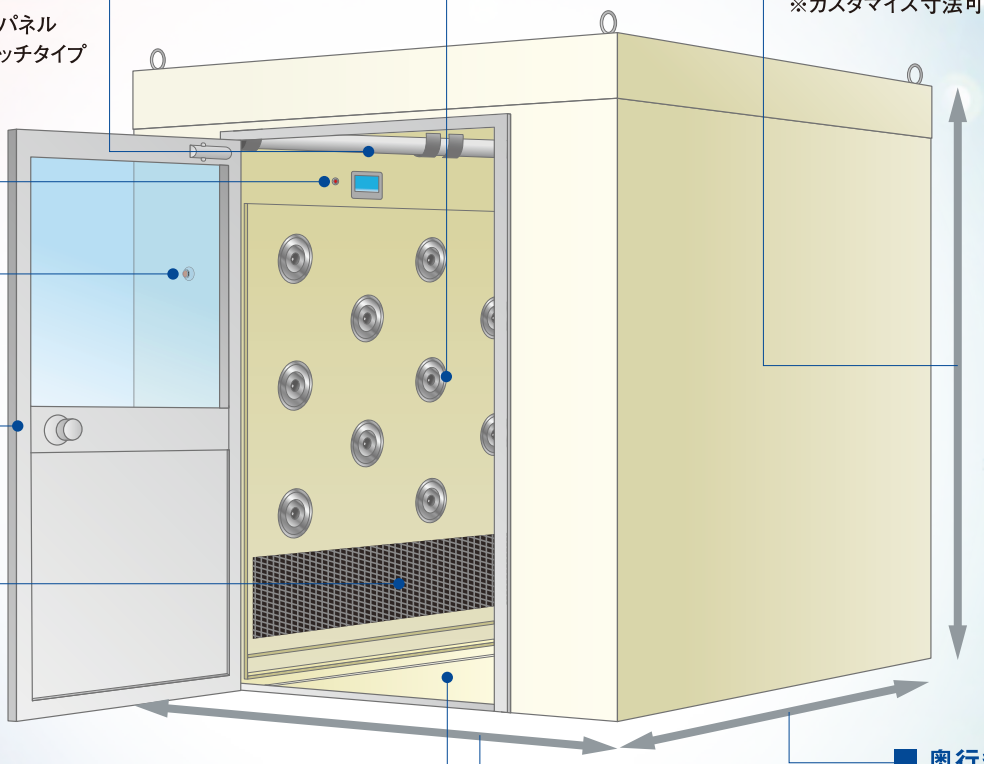

プレフィルター
①標準:不織布
②その他:アルミ枠付き
プレフィルター押え付き（オプション）

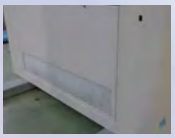
①標準プレフィルター

②アルミ枠付き

プレフィルター押え付き

幅
①標準:有効800mm（人用）
※カスタマイズ寸法可能

奥行き
①標準:有効1,000mm
※カスタマイズ寸法可能

床タイプ
①床付（標準仕様）:SUS304の床高さ30mm
②床無し:自動扉などにて既存の床を使用
③グレーチング
④パンチング
└ 床から吸引するタイプ
⑤靴底ブラシ付:エアシャワーと同時に靴底の汚れを落とす

③床吸込みグレーチング

④床吸込みパンチング

開閉扉
①手動扉:アルミ框扉
②自動扉:片引き、両引分、ダブルスライド式
③昇降式扉:シートシャッター、昇降式自動扉
④その他:フラッシュ扉、防火扉、無し（通過式）等々

エアシャワーの仕様及び機種選択

■ 通路形状の選択

通路の形状は、直進型が基本ですが、エアシャワーの設置場所や建築建屋のレイアウト等の関係で、入室通路が直角になる場合に対応可能な仕様もご用意しています。

※入退室時で方向性がありますので右側・左側への出口をご指定ください。

■ エアシャワー内の有効寸法の選択

用途に応じて、エアシャワー内（有効）
①間口幅寸法②奥行き寸法 ③室内高さ寸法をご指定ください。
（参考）人用エアシャワー　（有効）間口幅寸法800mmとした場合、標準仕様にて、室内高さ寸法1,950mm前後として奥行寸法

※同一間口寸法であれば、用途に応じて連結することができます。（制御は全体で同一制御になります。）

■ 吹出し面の選択

・片吹き仕様:左右側面　どちらか一面のみの吹出し　・両吹き仕様:左右の両側面からの吹出し　・三方向吹き仕様:左右の両側面+天井からの吹出し

■ 扉の仕様の選択

・手動扉　・自動扉　・シートシャッター　・防火扉 等々

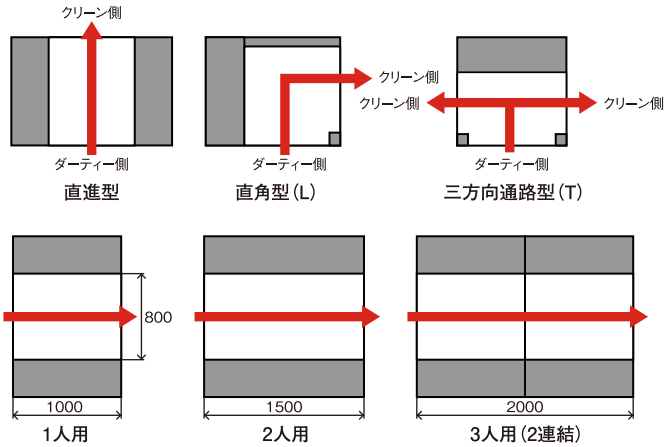

標準型　ZK-AS-S　片吹きタイプ

形式	ZK-AS- S	
吹出風量	7.8㎥/min以上	
吹出風速	23m/sec以上	
集塵効率	0.3μm粒子にて99.97%以上	
フィルタ	プレフィルタ:不織布フィルタ	
	メインフィルタ:HEPAフィルタ	
動作	インターロックあり	
構造	本体:鋼板製焼付塗装仕上	
	塗装色:ホワイトグレー 8.1Y-8.6 / 0.7	
	ドア	アルミ框扉
		前室側・手動扉
		クリーンルーム側・手動扉
	窓:透明ガラス t3	
	床:SUS製	
吹出口	8個（樹脂製パンカーφ30）	
ファン	1台（0.72kW）	
照明灯	LEDバー照明×1灯（LEDR360）	
操作	タッチパネル:照明灯設定	
	シャワータイマ	
電源	AC200V・3φ・50/60Hz	
消費電力	約600/800W	
質量	約220kg	

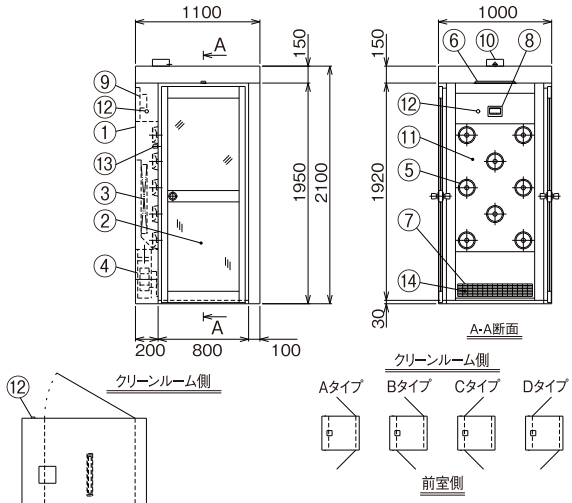

HEPAフィルタを使用した一般的な片吹きタイプです。
8個のパンカーから吹出されるクリーンエアで塵埃を除去します。

標準型　ZK-AS-W　両吹きタイプ

形式	ZK-AS-W	
吹出風量	15.6㎥/min以上	
吹出風速	23m/sec以上	
集塵効率	0.3μm粒子にて99.97%以上	
フィルタ	プレフィルタ:不織布フィルタ	
	メインフィルタ:HEPAフィルタ	
動作	インターロックあり	
構造	本体:鋼板製焼付塗装仕上	
	塗装色:ホワイトグレー 8.1Y-8.6 / 0.7	
	ドア	アルミ框扉
		前室側・手動扉
		クリーンルーム側・手動扉
	窓:透明ガラス t3	
	床:SUS製	
吹出口	16個（樹脂製パンカーφ30）	
ファン	2台（0.72kW）	
照明灯	LEDバー照明×1灯（LEDR360）	
操作	タッチパネル:照明灯設定	
	シャワータイマ	
電源	AC200V・3φ・50/60Hz	
消費電力	約1100/1600W	
質量	約260kg	

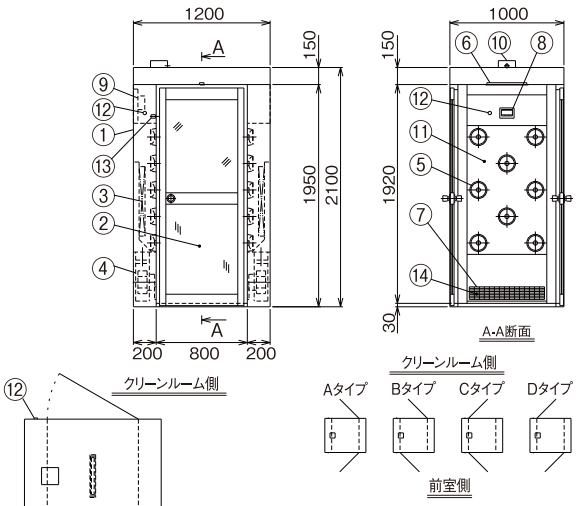

HEPAフィルタを使用した一般的な両吹きタイプです。
両サイドにある16個のパンカーからクリーンエアが効率的に吹出されます。

自動扉 ZK -AS-SD 両吹き片引き自動扉タイプ

形式	ZK-AS-SD	
吹出風量	15.6㎥/min以上	
吹出風速	23m/sec以上	
集塵効率	0.3μm粒子にて99.97%以上	
フィルタ	プレフィルタ:不織布フィルタ	
	メインフィルタ:HEPAフィルタ	
動作	インターロックあり	
構造	本体:鋼板製焼付塗装仕上	
	塗装色:ホワイトグレー 8.1Y-8.6 / 0.7	
	ドア	アルミ框扉
		前室側・片引き自動扉
		クリーンルーム側・片引き自動扉
	窓:透明ガラス t5	
	床:なし	
吹出口	16個(樹脂製バンカーφ30)	
ファン	2台(0.72kW)	
照明灯	LEDバー照明×1灯(LEDR360)	
操作	タッチパネル:照明灯設定	
	シャワータイマ	
電源	AC200V・3φ・50/60Hz	
	AC100V・1φ・50/60Hz	
消費電力	約1100/1600W	
質量	約260kg	

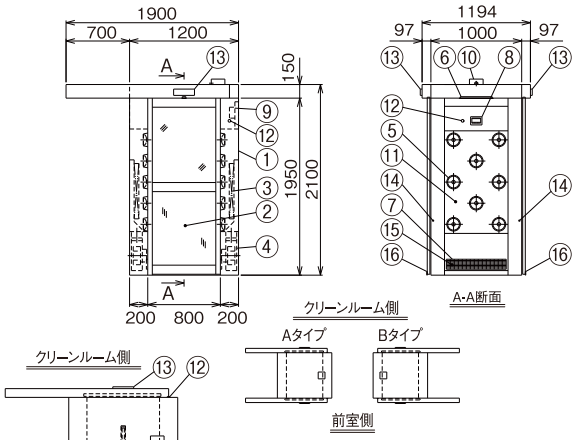

1.本体
2.ドア
3.メインフィルタ
4.シャワーファン
5.バンカー
6.照明灯
7.プレフィルタ
8.タッチパネル
9.配電盤
10.電源ボックス
11.バンカーパネル
12.非常開スイッチ(3ヶ所)※照光式
13.扉開光線センサー
14.挟まれ防止センサー
15.プレフィルタ押え
16.すりゴム

両吹きタイプで、出入口が自動扉になっています。
そのため、荷物を持っての入退室時に便利な他、ドアノブへの接触がないことから衛生面でも機能的です。

※戸当り・戸袋なし ※扉エンジンケース:前メンテナンス

自動扉 ZK -AS-WD 両吹き両引分自動扉タイプ

形式	ZK-AS-WD	
吹出風量	15.6㎥/min以上	
吹出風速	23m/sec以上	
集塵効率	0.3μm粒子にて99.97%以上	
フィルタ	プレフィルタ:不織布フィルタ	
	メインフィルタ:HEPAフィルタ	
動作	インターロックあり	
構造	本体:鋼板製焼付塗装仕上	
	塗装色:ホワイトグレー 8.1Y-8.6 / 0.7	
	ドア	アルミ框扉
		前室側・両引分自動扉
		クリーンルーム側・両引分自動扉
	窓:透明ガラス t5	
	床:なし	
吹出口	16個(樹脂製バンカーφ30)	
ファン	2台(0.72kW)	
照明灯	LEDバー照明×1灯(LEDR360)	
操作	タッチパネル:照明灯設定	
	シャワータイマ	
電源	AC200V・3φ・50/60Hz	
	AC100V・1φ・50/60Hz	
消費電力	約1100/1600W	
質量	約310kg	

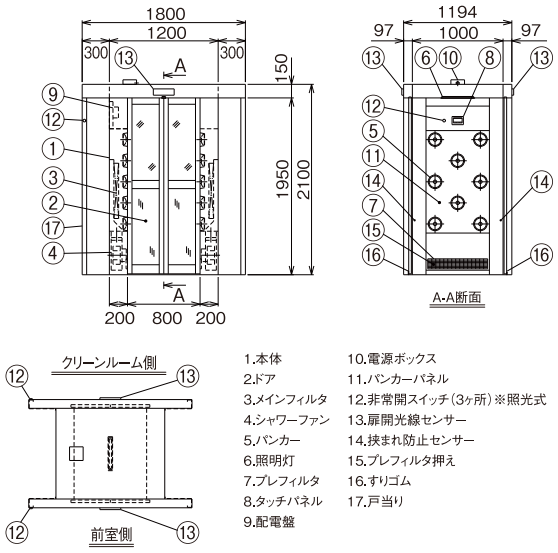

1.本体
2.ドア
3.メインフィルタ
4.シャワーファン
5.バンカー
6.照明灯
7.プレフィルタ
8.タッチパネル
9.配電盤
10.電源ボックス
11.バンカーパネル
12.非常開スイッチ(3ヶ所)※照光式
13.扉開光線センサー
14.挟まれ防止センサー
15.プレフィルタ押え
16.すりゴム
17.戸当り

※戸袋なし ※扉エンジンケース・前メンテナンス

自動扉 ZK -AS-ST シートシャッタータイプ

形式	ZK-AS-ST	
吹出風量	15.6㎥/min以上	
吹出風速	23m/sec以上	
集塵効率	0.3μm粒子にて99.97%以上	
フィルタ	プレフィルタ:不織布フィルタ	
	メインフィルタ:HEPAフィルタ	
動作	インターロックあり	
構造	本体:鋼板製焼付塗装仕上	
	塗装色:ホワイトグレー 8.1Y-8.6 / 0.7	
	ドア	シートシャッター 門番R054
		前室側・自動(オレンジ)
		クリーンルーム側・自動(オレンジ)
	窓:透明シート	
	床:なし	
吹出口	16個(樹脂製バンカーφ30)	
ファン	2台(0.72kW)	
照明灯	LEDバー照明×1灯(LEDR360)	
操作	タッチパネル:照明灯設定	
	シャワータイマ	
電源	AC200V・3φ・50/60Hz	
消費電力	約1100/1600W	
質量	約350kg	

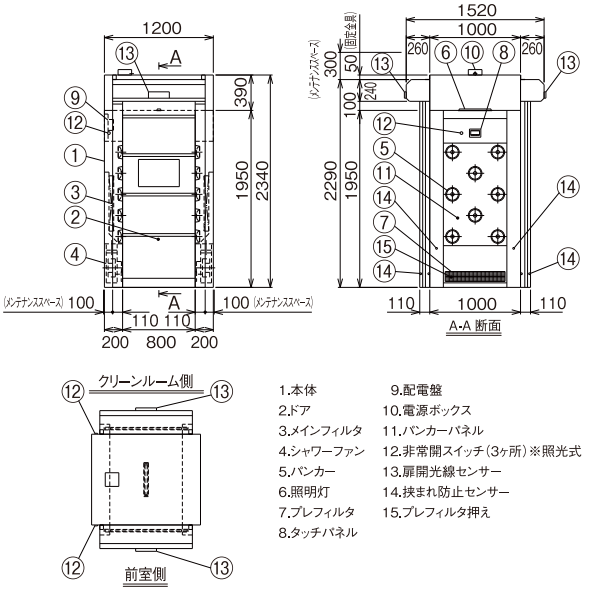

1.本体
2.ドア
3.メインフィルタ
4.シャワーファン
5.バンカー
6.照明灯
7.プレフィルタ
8.タッチパネル
9.配電盤
10.電源ボックス
11.バンカーパネル
12.非常開スイッチ(3ヶ所)※照光式
13.扉開光線センサー
14.挟まれ防止センサー
15.プレフィルタ押え

狭いスペースや台車での通過が容易なシートシャッターを採用。さらにエアシャワーと
シートシャッターの基幹部品を融合し、大幅なローコスト化を実現しています。

人用 ZK -AS-FST 床吸い込み三方向吹きタイプ

形式	ZK-AS-FST	
吹出風量	19.5㎥/min以上	
吹出風速	23m/sec以上	
集塵効率	0.3μm粒子にて99.97%以上	
フィルタ	プレフィルタ:不織布フィルタ	
	メインフィルタ:HEPAフィルタ	
動作	インターロックあり	
構造	本体:鋼板製焼付塗装仕上	
	塗装色:ホワイトグレー 8.1Y-8.6 / 0.7	
	ドア	アルミ框扉
		前室側・片引き自動扉
		クリーンルーム側・片引き自動扉
	窓:透明ガラス t5	
	床:SUS製パンチング	
吹出口	20個(樹脂製パンカーφ30)	
ファン	2台(0.72kW)	
照明灯	LEDバー照明×1灯(LEDR360)	
操作	タッチパネル:照明灯設定	
	シャワータイマ	
電源	AC200V・3φ・50Hz	
	AC100V・1φ・50Hz	
消費電力	約1200W	
質量	約390kg	

循環エアを床面から吸い込むタイプです。

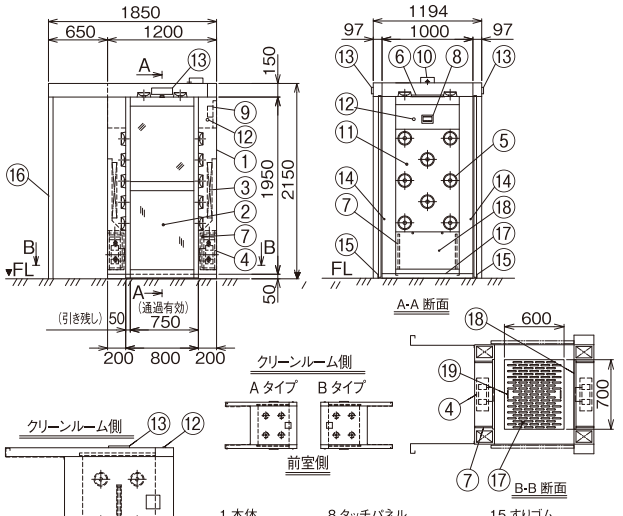

1.本体
2.ドア
3.メインフィルタ
4.シャワーファン
5.パンカー
6.照明灯
7.プレフィルタ
8.タッチパネル
9.配電盤
10.電源ボックス
11.パンカーパネル
12.非常開スイッチ(3ヶ所)※照光式
13.扉開光線センサー
14.挟まれ防止センサー
15.すりゴム
16.戸当り
17.SUS吸込パンチング
18.メンテナンスパネル
19.メンテナンス取手

※戸袋なし ※扉エンジンケース:前メンテナンス

ZK -AS-SSB 靴底ブラシ付タイプ

形式	ZK-AS-SSB	
吹出風量	15.6㎥/min以上	
吹出風速	23m/sec以上	
集塵効率	0.3μm粒子にて99.97%以上	
フィルタ	プレフィルタ:不織布フィルタ	
	メインフィルタ:HEPAフィルタ	
動作	インターロックあり	
構造	本体:鋼板製焼付塗装仕上	
	塗装色:ホワイトグレー 8.1Y-8.6 / 0.7	
	ドア	アルミ框扉
		前室側・手動扉
		クリーンルーム側・手動扉
	窓:透明ガラス t3	
	床:SUS製パンチング・靴底用ブラシ	
吹出口	16個(樹脂製パンカーφ30)	
ファン	2台(0.72kW)	
照明灯	LEDバー照明×1灯(LEDR360)	
操作	タッチパネル:照明灯設定	
	シャワータイマ	
電源	AC200V・3φ・50/60Hz	
消費電力	約1100/1600W	
質量	約300kg	

エアシャワーと同時に、靴底の汚れを落とすブラシ付きです。

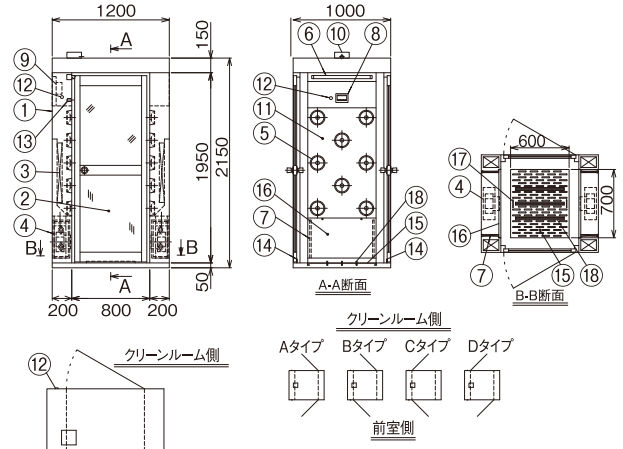

1.本体
2.ドア
3.メインフィルタ
4.シャワーファン
5.パンカー
6.照明灯
7.プレフィルタ
8.タッチパネル
9.配電盤
10.電源ボックス
11.パンカーパネル
12.非常開スイッチ(3ヶ所)
※照光式
13.ソレノイド式ロック
14.すりゴム
15.SUS吸込みパンチング
16.メンテナンスパネル
17.メンテナンス取手
18.靴底用ブラシ

大人数用 ウォーキングエアシャワー

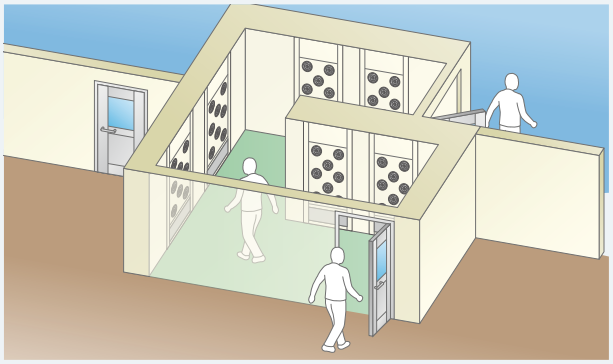

通過する間に複数の方向から計15秒間エアブローを浴びることができ、立ち止まる必要がありません。大人数が連続で通過でき、入室に要する時間を短くすることが可能になります。エアシャワーの給気ファンを特別に大型化し吸入容量を高め、ブローの方向も調整し、乱流を極力抑制する設計仕様とすることで、作業室内への粉塵の流入を最小化します。

PASS BOX パスボックス

標準型 ZKPB-555/ZKPB-666

形式	ZKPB-***
構造	本体:鋼板製焼付塗装仕上
	塗装色:ホワイトグレー 8.1Y-8.6 / 0.7
	内面床:SUS製HL仕上
	窓:透明強化ガラス　t4
扉ロック	機械式インターロック
扉ヒンジ	コーナーヒンジ

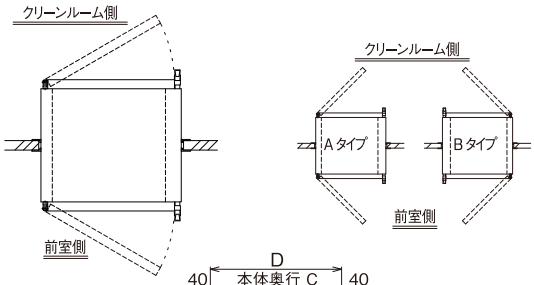

1.本体
2.扉
3.ヒンジ(メッキ仕上げ)
4.ハンドル(メッキ仕上げ)
5.取付フランジ
6.移動フランジ

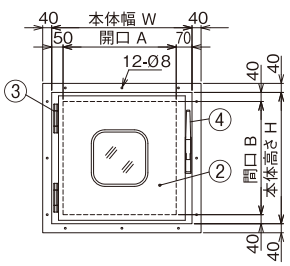

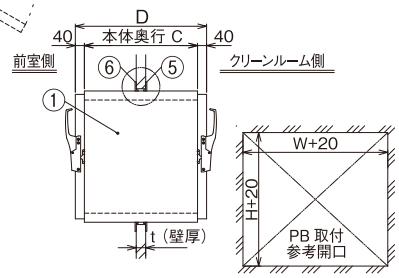

クリーンルーム内で物品を受け渡しする際、塵埃の最大の発生源となる人の出入りを極力避けるために使用します。ボックスサイズの異なる各タイプを用意しています。オプション仕様として、殺菌灯、インターホン、ブザー、表示灯、本体補強用の脚、架台等ご用意しています。

※取付フランジは設備工事時に本体にビス固定してください。　※壁厚をご指定ください。

型　式	A	B	C	W	H	D	質　量
ZKPB-444	400	400	400	520	480	480	約40kg
ZKPB-555	500	500	500	620	580	580	約50kg
ZKPB-666	600	600	600	720	680	680	約70kg
ZKPB-777	700	700	700	820	780	780	約90kg
ZKPB-888	800	800	800	920	880	880	約110kg

エアシャワー付き ZKPB-868J

形式	ZKPB-868J
吹出風量	3.9㎥/min以上
吹出風速	23m/sec以上
集塵効率	0.3μm粒子にて99.97%以上
フィルタ	プレフィルタ:不織布フィルタ
	メインフィルタ:HEPAフィルタ
構造	本体:鋼板製焼付塗装仕上
	窓:透明ガラス
	扉ロック:機械式インターロック
	床:SUS製パンチング板
ジェットノズル数	4個(φ30)
ファン数	1台(0.4kW)
電源	AC200V・3φ・50/60Hz
消費電力	約300/450W
質量	約200kg
塗装色	Y22-85B 半ツヤ

通常のパスボックスに4個のジェットノズルを持つエアシャワーを付加しています。受け渡し物品や部材等のさらなる清浄化を実現します。

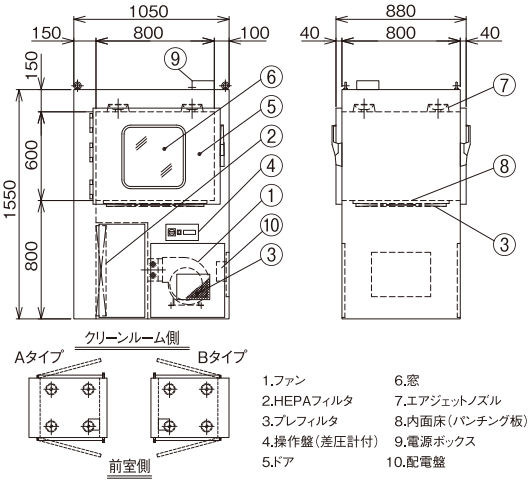

1.ファン
2.HEPAフィルタ
3.プレフィルタ
4.操作盤(差圧計付)
5.ドア
6.窓
7.エアジェットノズル
8.内面床(パンチング板)
9.電源ボックス
10.配電盤

循環エア付き ZKPB-868R

形式	ZKPB-868R
吹出風量	約12㎥/min
集塵効率	0.3μm粒子にて99.97%以上
フィルタ	プレフィルタ:不織布フィルタ
	メインフィルタ:HEPAフィルタ
構造	本体:鋼板製焼付塗装仕上
	窓:透明ガラス
	扉ロック:機械式インターロック
	床:SUS製パンチング板
吹出口	鋼板製パンチング板
ファン数	1台(0.4kW)
電源	AC200V・3φ・50/60Hz
消費電力	約200/250W
質量	約200kg
塗装色	Y22-85B 半ツヤ

パスボックス内の空気を常に循環させることによって庫内の汚染を防止し、受け渡し物品や部材等を清浄化します。

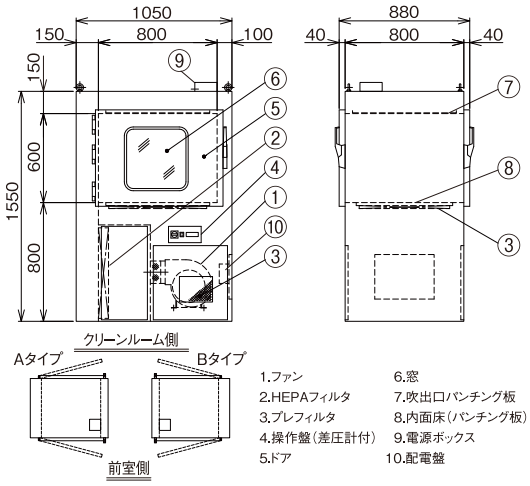

1.ファン
2.HEPAフィルタ
3.プレフィルタ
4.操作盤(差圧計付)
5.ドア
6.窓
7.吹出口パンチング板
8.内面床(パンチング板)
9.電源ボックス
10.配電盤

CLEAN PACKAGE クリーンパッケージ

ZKCP-35

プレフィルタ、HEPAフィルタ、ファンをコンパクトにまとめた床置形空気清浄装置です。設置するだけで、クラス10,000～100,000の清浄環境を得られます。

ZKCP-50

形式	ZKCP-35
処理風量	約35/40㎥/min
集塵効率	0.3μm粒子にて99.97%以上
フィルタ	プレフィルタ:不織布フィルタ PS150
	メインフィルタ:HEPAフィルタ
	610×762×t150
構造	鋼板製焼付塗装仕上
電源	AC200V・3φ・50/60Hz
消費電力	約350/500W
塗装色	Y22-85B 半ツヤ
質量	約160Kg

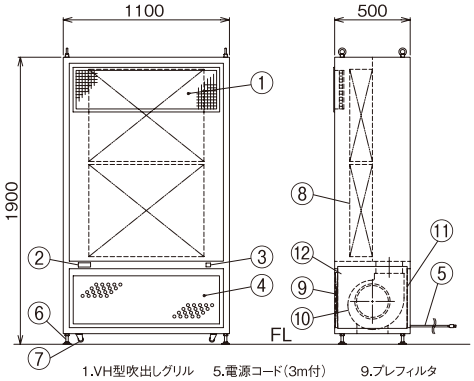

1.VH型吹出しグリル
2.差圧計
3.ファンスイッチ
4.吸込パンチング
5.電源コード(3m付)
6.アジャスター(4個)
7.自在キャスター(4個)
8.メインフィルタ
9.プレフィルタ
10.ファン
11.下部パネル
12.側面塞ぎパネル

形式	ZKCP-50
処理風量	約50/60㎥/min
集塵効率	0.3μm粒子にて99.97%以上
フィルタ	プレフィルタ:不織布フィルタ PS150
	メインフィルタ:HEPAフィルタ
	610×915×t150
構造	鋼板製焼付塗装仕上
電源	AC200V・3φ・50/60Hz
消費電力	約550/700W
塗装色	Y22-85B 半ツヤ
質量	約170Kg

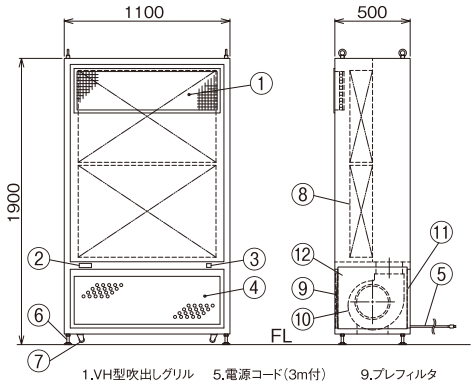

1.VH型吹出しグリル
2.差圧計
3.ファンスイッチ
4.吸込パンチング
5.電源コード(3m付)
6.アジャスター(4個)
7.自在キャスター(4個)
8.メインフィルタ
9.プレフィルタ
10.ファン
11.下部パネル
12.側面塞ぎパネル

ZKCP-60

形式	ZKCP-60
処理風量	約50/60㎥/min
集塵効率	0.3μm粒子にて99.97%以上
フィルタ	プレフィルタ:不織布フィルタ
	メインフィルタ:HEPAフィルタ
	610×762×150　2枚
構造	鋼板製焼付塗装仕上
電源	AC200V・3φ・50/60Hz
消費電力	約600/900W
塗装色	アイボリー
質量	約130Kg

※使用プラグ:WF-4415
※プレフィルタパネルと背面メンテパネルは交換可能

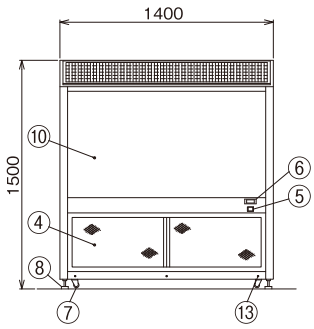

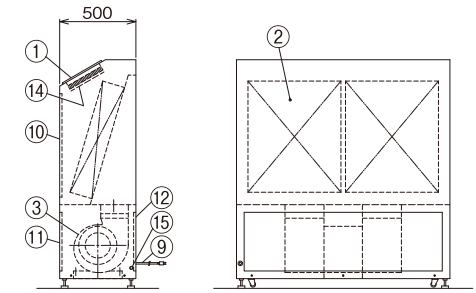

1.吹出しグリル
2.メインフィルタ
3.ファン
4.プレフィルタ
5.ファンスイッチ
6.差圧計
7.キャスター
8.アジャスター
9.電源コード(3m)
10.正面メンテパネル
11.プレフィルタパネル
12.背面メンテパネル
13.下部化粧板止めビス
14.フィルタ保護網
15.側面配線キャップ(片側)

FAN FILTER UNIT 装置・局所用ファンフィルターユニット

TM04/06/10/15SPS-H50 単相100V HEPAタイプ

●仕様一覧表

形　式		TM04SPS-H50	TM06SPS-H50	TM10SPS-H50	TM15SPS-H50
風　量（㎥/min）	強	3.8/4.1 (4.0/4.3)	5..4/6.1 (5.9/6.8)	9.6/9.4 (10.4/10.3)	13.1/13.2 (14.4/14.8)
	弱	3.3/3.2 (3.4/3.4)	4.2/4.1 (4.5/4.4)	5.4/5.2 (5.6/5.5)	8.1/7.9 (8.9/8.7)
捕　集　効　率（%）		0.3μm粒子に対して99.97%以上			
標　準　仕　様		ケーシングSUS430BA、プレフィルター（不織布）			
運　転　電　源		単相100V 50/60Hz			
消　費　電　力（W）	強	39/46	43/57	105/125	105/125
	弱	36/40	36/40	75/80	75/80
騒　音　値 dB（A）	強	50/51	53/55	55/55	57/57
	弱	48/48	48/48	45/45	48/48
定　格　電　流（A）		0.4/0.5	0.5/0.6	1.1/1.3	1.1/1.3
外　形　寸　法（mm）		400×400×163	500×500×163	610×610×200	610×1220×200
製　品　質　量（kg）		8.5	9.5	14.1	20.1

※（　）内はプレフィルター無しタイプ（フィンガーガードのみ）の風量です。騒音値はHEPA正面1mの位置で測定。

TM04SPS-H50

TM10SPS-H50

TM06/10/15/21TPS-H50 三相200V HEPAタイプ

●仕様一覧表

形　式	TM06TPS-H50	TM10TPS-H50	TM15TPS-H50	TM21TPS-H50
風　量（㎥/min）	5.8/6.5 (6.3/7.2)	11.0/11.2 (11.6/11.9)	15.5/15.5 (17.0/17.1)	18.0/18.6 (20.2/21.3)
捕　集　効　率（%）	0.3μm粒子に対して99.97%以上			
標　準　仕　様	ケーシングSUS430BA、プレフィルター（不織布）			
運　転　電　源	三相200V 50/60Hz			
消　費　電　力（W）	44/56	110/135	110/135	110/135
騒　音　値 dB（A）	54/57	56/56	58/58	59/59
定　格　電　流（A）	0.3/0.3	0.5/0.5	0.5/0.5	0.5/0.5
外　形　寸　法（mm）	500×500×163	610×610×200	610×1220×200	915×1220×200
製　品　質　量（kg）	9.5	14.1	20.1	25.5

※（　）内はプレフィルター無しタイプ（フィンガーガードのみ）の風量です。騒音値はHEPA正面1mの位置で測定。

TM06TPS-H50

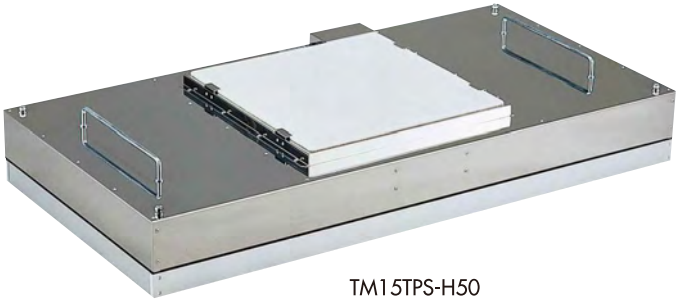

TM15TPS-H50

■外形寸法図

TM04/06

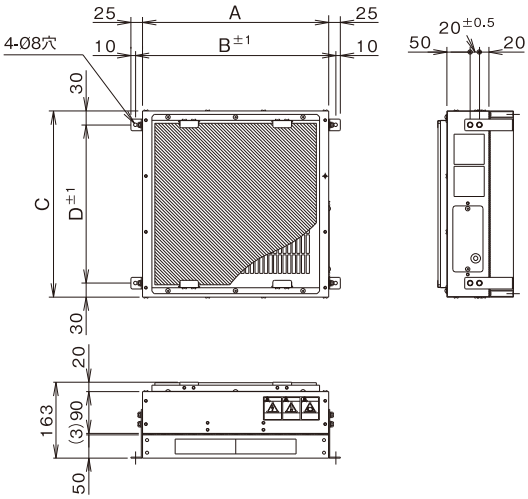

型　式	A	B	C	D
TM04SPS-H50	400	430	400	340
TM06SPS-H50	500	530	500	440
TM06TPS-H50	500	530	500	440

※上記機種は固定金具が付属品(本体同梱)となります。

TM10/15/21

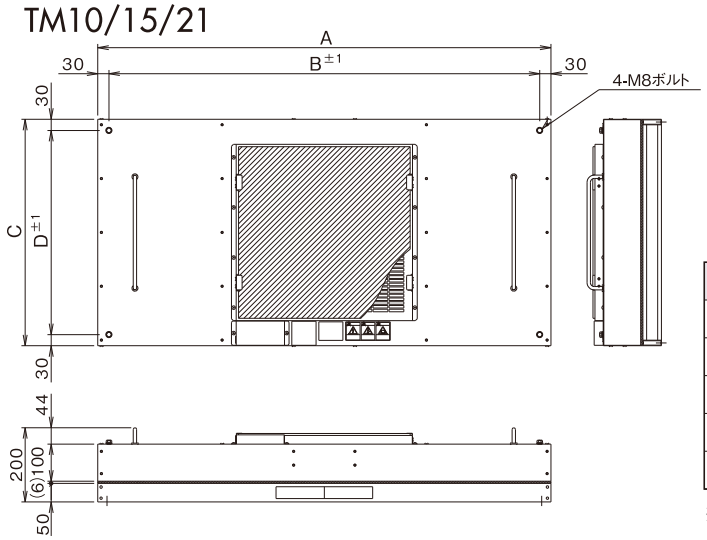

型　式	A	B	C	D
TM10SPS-H50	610	550	610	550
TM10TPS-H50	610	550	610	550
TM15SPS-H50	1220	1160	610	550
TM15TPS-H50	1220	1160	610	550
TM21TPS-H50	1220	1160	915	855

※上記機種は固定金具が付属品(本体同梱)となります。

■設置例

クリーンブースへの設置

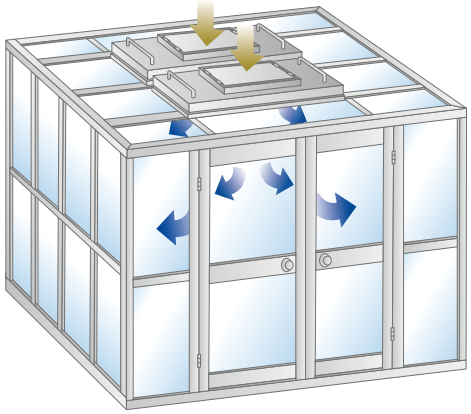

搬送装置への設置

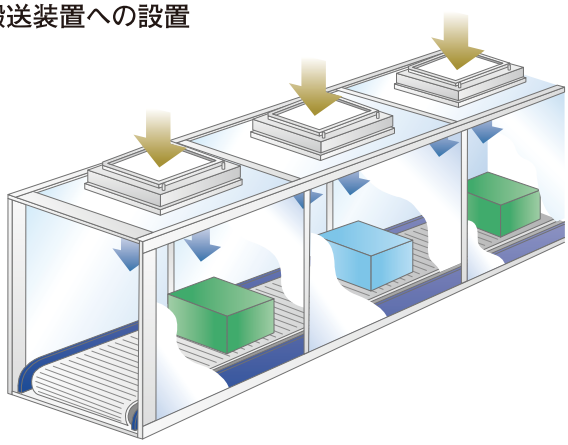

■クリーン事業本部
〒416-0946　静岡県富士市五貫島352-1
TEL.0545-66-1212　FAX.0545-65-3367

■クリーン事業部関東
〒341-0005 埼玉県三郷市彦川戸1-298-3
TEL.048-949-2810　FAX.048-949-7177

■クリーン事業部神奈川
〒252-0344　神奈川県相模原市南区古淵3-2-1
TEL.042-753-7021　FAX.042-753-7237

■クリーン事業部大阪
〒578-0956　大阪府東大阪市横枕西11-17
TEL.072-943-2130　FAX.072-943-2131

■クリーン事業部広島
〒721-0926　広島県福山市大門町4-14-17
TEL.084-940-0270　FAX.084-940-0281

■クリーン事業部熊本
〒861-2233　熊本県上益城郡益城町惣領1861-3
TEL.096-289-5822　FAX.096-289-5823

■富士工場
〒416-0946　静岡県富士市五貫島352-1
TEL.0545-66-1212　FAX.0545-65-3367

■三重工場
〒514-0126　三重県津市大里睦合町299-1
TEL.059-253-7275　FAX.059-253-7276

蒲田工業株式会社
Since 1921

www.kamata.co.jp

■本社（総務部）
〒108-0075 東京都港区港南2-16-3
品川グランドセントラルタワー24F
TEL.03-6433-3281　FAX.03-6433-3282

ホームページはこちら ▶

■関東営業所（関東事業所内）
〒341-0005 埼玉県三郷市彦川戸1-298-3
TEL.048-949-2800　FAX.048-949-7177

■卸グループ（関東事業所内）
TEL.048-949-2808　FAX.048-949-7177

■京浜営業所
〒210-0832　川崎市川崎区池上新町2-4-20
TEL.044-276-1222　FAX.044-276-1352

■相模原営業所
〒252-0344　神奈川県相模原市南区古淵3-2-1
TEL.042-753-7021　FAX.042-753-7237

■富士営業所（富士事業所内）
〒416-0946　静岡県富士市五貫島352-1
TEL.0545-63-1234　FAX.0545-63-5394

■営業推進室（富士事業所内）
TEL.0545-63-1235　FAX.0545-65-6801

■静岡西営業所
〒421-0303　静岡県榛原郡吉田町片岡23-1
TEL.0548-32-5588　FAX.0548-32-6706

■名古屋事業所（流体事業部）
〒453-0052　名古屋市中村区森末町3-96
TEL.052-433-5061　FAX.052-433-5062

■大阪営業所
〒578-0956　大阪府東大阪市横枕西11-17
TEL.072-943-2130　FAX.072-943-2131

■福山営業所
〒721-0926　広島県福山市大門町4-14-17
TEL.084-941-1365　FAX.084-943-2427

■熊本営業所（熊本交通運輸（株）益城物流センター内）
〒861-2233　熊本県上益城郡益城町惣領1861-3
TEL.096-289-5822　FAX.096-289-5823

特定建設業許可　管工事業（特-3）第94313号　機械器具設置工事業（特-3）第94313号

2022.05.2000